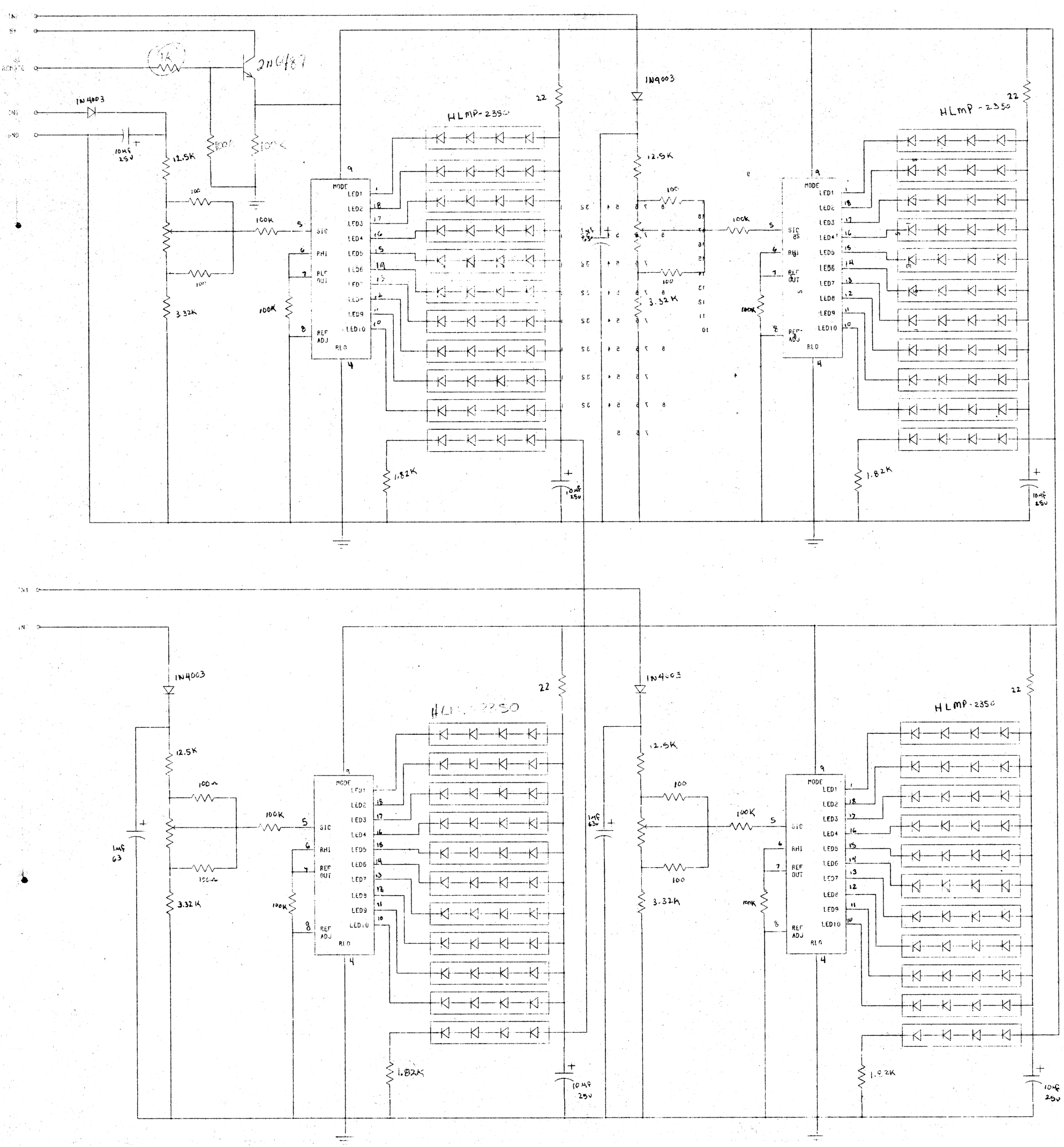

1N4003
2N6487
1K
10µF 25V
12.5K
100K
100
3.32K
HLMP-2350
22
1N4003
12.5K
100
3.32K
1.82K
10µF 25V
MODE
SIG
RHI
REF OUT
REF ADJ
RLO
LED1
LED2
LED3
LED4
LED5
LED6
LED7
LED8
LED9
LED10
1µF 63V

SCH-1001C